Magnetic Analysis Corp.
美国磁性分析公司

自动缺陷喷标器

800 型

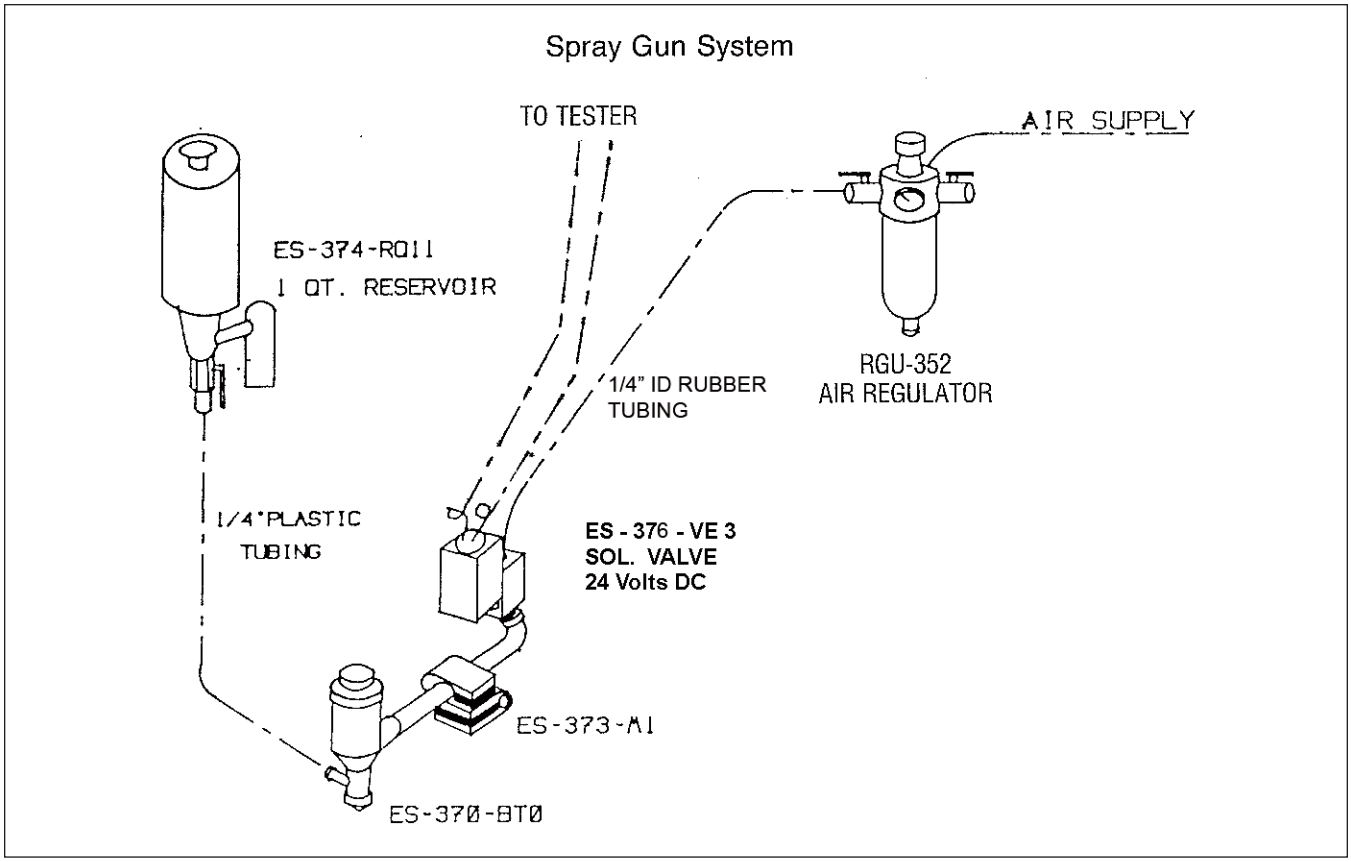

应用

800 型喷标器设计用于 MAC 的检测系统，检测系统通过驱动喷标器的电磁阀从而喷出油墨。电磁阀的启动时间通过检测设备调节，喷涂区域的尺寸通过使用不同尺寸的喷嘴调节。

描述

喷标器包含一个一升容积的油墨瓶，并通过一个导管通向电磁阀并最终连接至喷头。喷头应距离被喷标材料 25.4mm 至 76.2mm（1 - 3英寸）。电磁阀由24 伏特直流电源驱动后，压缩空气 (40 - 80 PSI) 通入喷头并将油墨喷射至材料表面。

系统包含过滤器/调压器用于去除空气管路中的水分并控制气压，喷标器系统还包括适当的插拔电缆用于连接 MAC 的检测设备。

系统要求
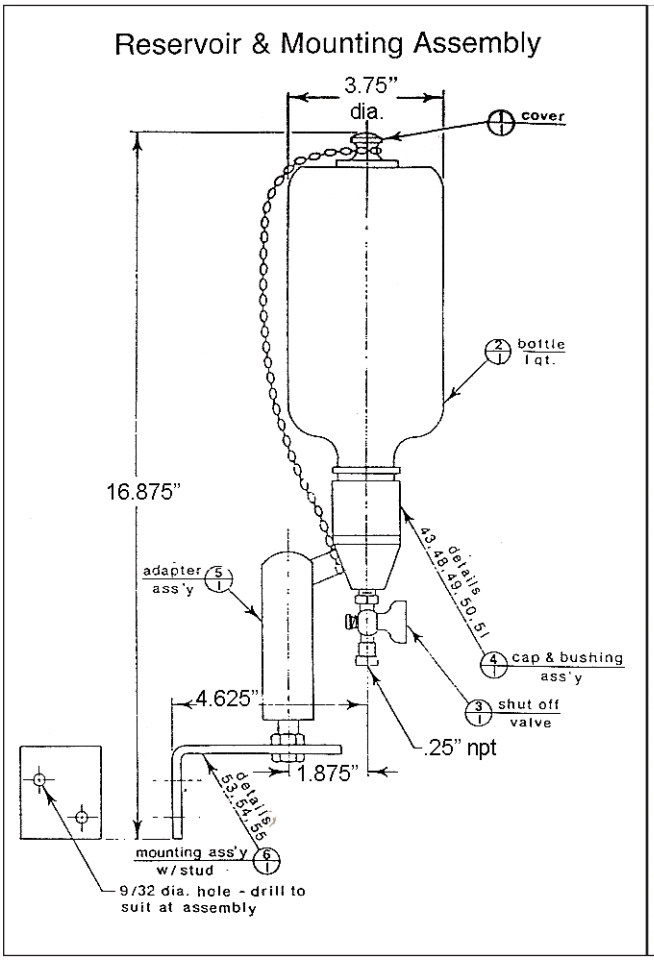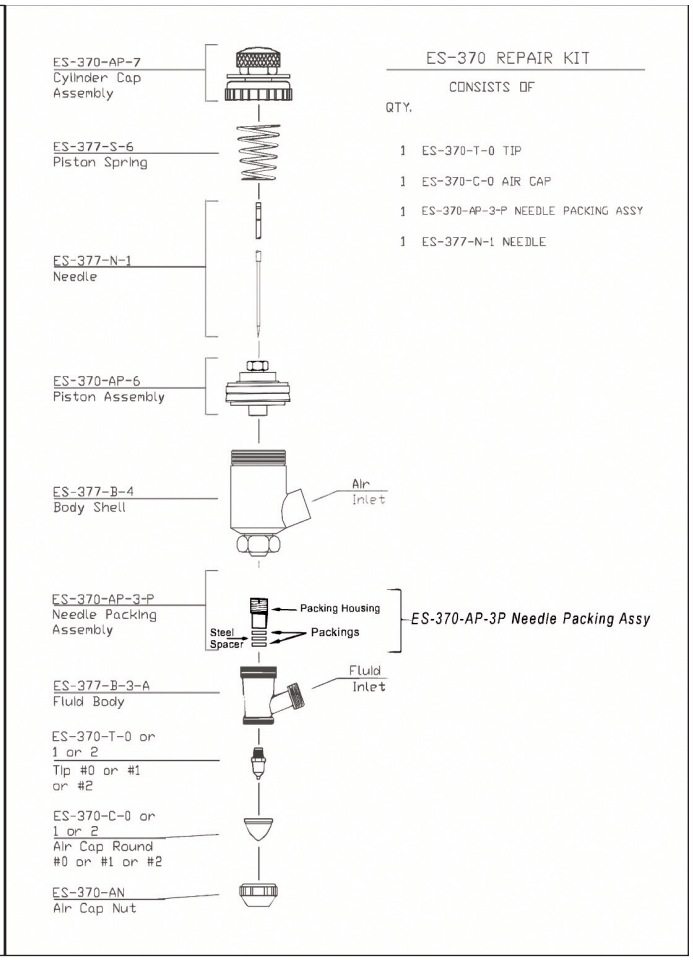
气压：	推荐最大气压 80 PSI
电源：	24 伏特直流电 (标准的) 120 伏特交流电，60 Hz，单相 240 伏特交流电，50/60 Hz，单相